DRA

Difusores Redondos

El difusor arquitectónico redondo modelo DRA es adecuado para aplicaciones de inyección en sistemas de aire acondicionado, ventilación y calefacción. La difusión del aire a través del difusor DRA es muy versátil gracias a la posibilidad de regulación de sus conos interiores, cambiando la dirección del flujo de aire de horizontal a vertical mediante un sencillo ajuste. Su patrón de flujo de aire es de 360°, obteniendo excelentes resultados de difusión para diferenciales de temperaturas de hasta 12ºC. El difusor DRA de Innes está formado por 3 conos ajustables y desmontables, el cono interior y el cono central se desmontan en conjunto y puede instalarse en locales de baja y media altura (hasta 4.0m). El difusor DRA tiene cuello redondo con dimensiones de 6" a 14" en incrementos de 2" y es recomendable utilizarlo en plafón corrido. Está fabricado en aluminio con algunos componentes metálicos para ajuste de platos, el acabado es en pintura electrostática en colores de línea: blanco, tablaroca o negro mate. Colores especiales también están disponibles, como accesorio opcional se puede suministrar con el control de volumen redondo (CVR).

Características:

- Difusor redondo para inyección y retorno
- Núcleo ajustable
- Flujo de aire horizontal o vertical
- Patrón de flujo de aire de 360°
- Para locales de baja y media altura (hasta 4.0m)
- Diseño moderno

Dimensiones:

- Cuellos de 6" a 14" en incrementos de 2"

Materiales y Acabados:

- Fabricado en aluminio con algunos componentes en acero
- Colores de línea: blanco, blanco tablaroca o negro mate
- Colores especiales disponibles

Versatilidad:

- Edificios Públicos - Residencias
- Oficinas - Restaurantes y Cafeterías
- Áreas Industriales
- Salas de Teatro
- Hospitales y Clínicas
- Hoteles
- Centros comerciales
- Auditorios
- Gimnasios

Ninguna parte de este documento podrá ser reproducida o retransmitida de cualquier forma, siendo estas: electrónicas o mecanografiadas; incluyendo fotocopiado, grabado y/o cualquier sistema de alojamiento de información sin previo permiso de INNES AIRE S.A. DE C.V.

Accesorios Opcionales:

CVR

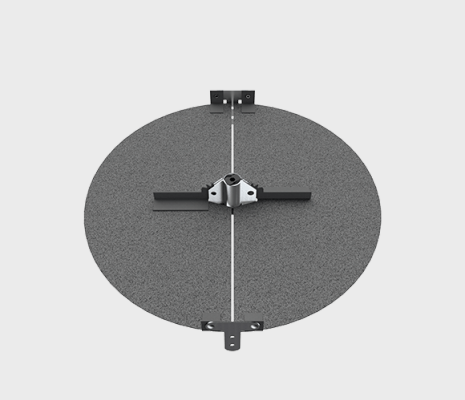

Ninguna parte de este documento podrá ser reproducida o retransmitida de cualquier forma, siendo estas: electrónicas o mecanografiadas; incluyendo fotocopiado, grabado y/o cualquier sistema de alojamiento de información sin previo permiso de INNES AIRE S.A. DE C.V.

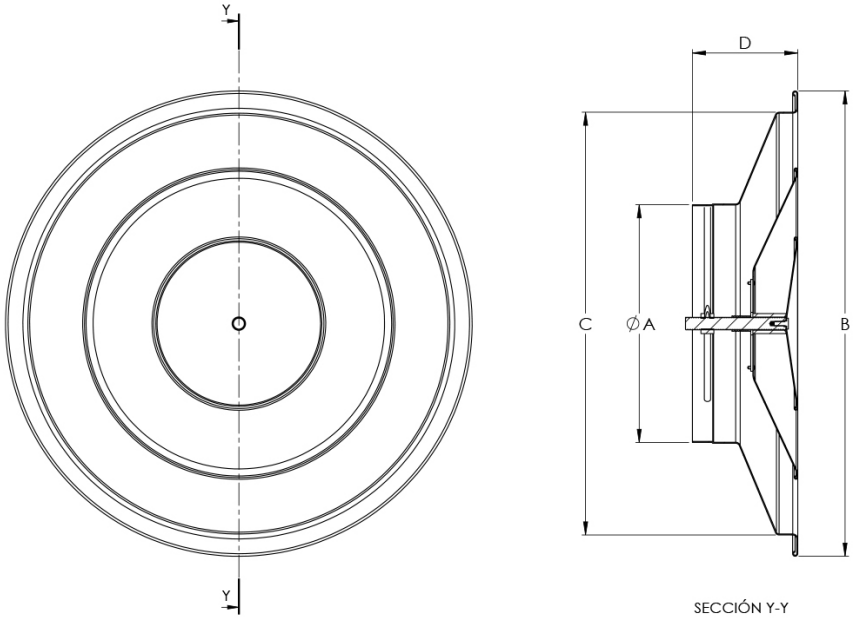

Modelo	Ø A	B	C	D
06	5 7/8	13	10 7/8	4
08	7 7/8	16 3/4	14 5/8	4 1/2
10	9 7/8	19 1/4	17 1/8	4 1/2
12	11 7/8	23 1/4	21 1/8	5 1/4
14	13 7/8	26	23 7/8	5 1/2

Ninguna parte de este documento podrá ser reproducida o retransmitida de cualquier forma, siendo estas: electrónicas o mecanografiadas; incluyendo fotocopiado, grabado y/o cualquier sistema de alojamiento de información sin previo permiso de INNES AIRE S.A. DE C.V.

Diagrama de Instalación:

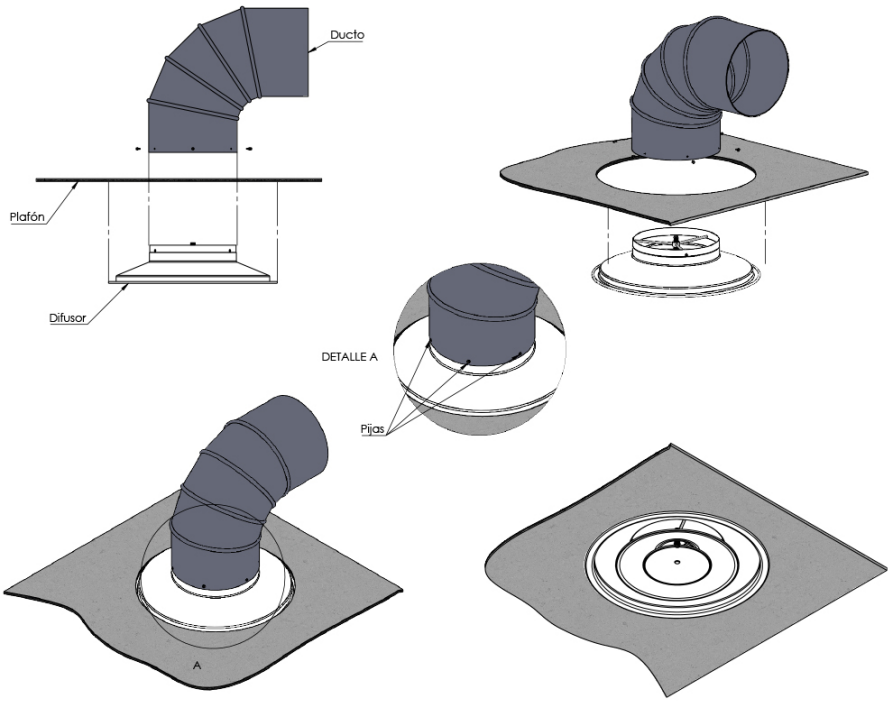

Ninguna parte de este documento podrá ser reproducida o retransmitida de cualquier forma, siendo estas: electrónicas o mecanografiadas; incluyendo fotocopiado, grabado y/o cualquier sistema de alojamiento de información sin previo permiso de INNES AIRE S.A. DE C.V.

Especificación Sugerida:

El difusor arquitectónico redondo modelo DRA será adecuado para aplicaciones de inyección en sistemas de aire acondicionado, ventilación y calefacción. Sus conos interiores serán ajustables y con ello cambiará la dirección del flujo de aire de horizontal a vertical con un patrón de flujo de aire de 360° y será adecuado para diferenciales de temperaturas de hasta 12ºC. El difusor DRA de Innes estará formado por 3 conos ajustables y desmontables, el cono interior y el cono central se desmontan en conjunto. Podrá instalarse en locales de baja y media altura (hasta 3.5m) y tendrá cuello redondo con dimensiones de 6" a 14" en incrementos de 2" y será recomendable utilizarlo en plafón corrido. El difusor DRA estará fabricado en aluminio con algunos componentes metálicos para ajuste de platos, el acabado es en pintura electrostática en colores de línea: blanco, tablaroca o negro mate. Colores especiales también estarán disponibles.

» Modelo	» Tamaño de cuello	» Control de volumen (opcional)	» Acabado
Redondo *DRA*	Ver tabla en plano de dimensiones	•CVR	(B) Blanco (T) Blanco tablaroca (N) Negro (A) Color aluminio (L) Lavado (E) Color especial

Ninguna parte de este documento podrá ser reproducida o retransmitida de cualquier forma, siendo estas: electrónicas o mecanografiadas; incluyendo fotocopiado, grabado y/o cualquier sistema de alojamiento de información sin previo permiso de INNES AIRE S.A. DE C.V.